MECHATRONICS

Indicator | Индикатор

eurosens Display CAN

Specification | Паспорт

v.5.2

CE

ISO 9001:2008 REGISTERED

www.mechatronics.by

EN APPLICATION

eurosens Display CAN is designed to register and display data on fuel consumption, fuel level in tanks or value of axle load. Type of the information depends on the connected external sensor.

eurosens Display CAN can receive the data in analog or frequency formats, as well as via digital interfaces such as CAN, RS- 485 , K-line.

Configuration of eurosens Display CAN is performed with the software.

RU НАЗНАЧЕНИЕ

eurosens Display CAN предназначен для регистрации и отображения информации о расходе топлива, или уровне топлива в емкостях, или значений нагрузки на ось. Вид отображаемой информации зависит от подключенного внешнего датчика. eurosens Display CAN может принимать данные в аналоговом или частотном виде, а также по цифровым интерфейсам CAN, RS-485, K-line.

Настройка eurosens Display CAN осуществляется программно.

EN TECHNICAL SPECIFICATIONS

Power supply, V	10 – 50
Max current consumption, mA, for U_{TYP} = 12/24 V	50/25
Pulse interferences protection, V	170
Input resistance, no less, kΩ,	50
Registration range of measured level and flow	tunable
Ambient operating temperature, ◦ C	-20 – +85
Impulse value, ml/pulse	tunable
Ingress Protection Rating	IP 54
Dimensions	Page 4

RU ТЕХНИЧЕСКИЕ ХАРАКТЕРИСТИКИ

Напряжение питания, В	10 – 50
Ток потребления, мА, не более, для Uном=12/24 В	50/25
Защита от импульсных помех, В	170
Входное сопротивление измер.входа, не менее, кОм	50
Диапазон регистрации измер. уровня и расхода	настройка
Рабочая темп. окружающей среды, ◦ C	-20 – +85
Цена импульса, мл/имп	настройка
Степень защиты	IP 54
Габаритные размеры	Стр.4

EN PACKAGING

eurosens Display CAN	1 pc
Mounting kit	1 pc
Specification	1 pc

RU КОМПЛЕКТНОСТЬ

eurosens Display CAN	1 шт
Комплект принадлежностей	1 шт
Паспорт	1 шт

EN GUIDANCE FOR USE

During the installation of eurosens Display CAN follow the Safety instructions while working on vehicles. Follow the Safety rules and standards of your company.

Before using eurosens Display CAN configure its mode of operation with eurosens Destination 02 service kit.

eurosens Display CAN can work simultaneously with GPS tracking hardware. It is recommended to install eurosens Display CAN within operator's line of sight.

Use special mounting kit for installation.

Selection of an input interface and setting of additional eurosens Display CAN operating parameters are performed with our service software.

Use eurosens Cable to connect to vehicle GPS tracking hardware .

Operational recommendations are provided in the User manual (www.mechatronics.by).

During the welding process it is highly recommended that the eurosens Display CAN be disconnected from the power supply and unplugged.

RU РЕКОМЕНДАЦИИ ПО ЭКСПЛУАТАЦИИ

При установке eurosens Display CAN необходимо соблюдать правила безопасности при работе на автотракторной технике, а также правила техники безопасности, принятые на Вашем предприятии.

Перед применением eurosens Display CAN необходимо настроить режим его работы с помощью eurosens Destination 02.

eurosens Display CAN может работать параллельно с терминалами мониторинга транспорта. Рекомендуется устанавливать eurosens Display CAN в поле зрения оператора.

Для установки используйте специальный монтажный комплект.

Выбор входного интерфейса и настройка дополнительных параметров работы eurosens Display CAN осуществляется с помощью сервисного ПО.

Для подключения к терминалам мониторинга транспорта применяются фирменные eurosens Cable.

Подробные рекомендации по эксплуатации приведены в Руководстве по эксплуатации (www.mechatronics.by).

При проведении сварочных работ eurosens Display CAN необходимо отключить от электропитания, отсоединив разъем.

EN EXAMPLE OF MOUNTING

eurosens Display CAN

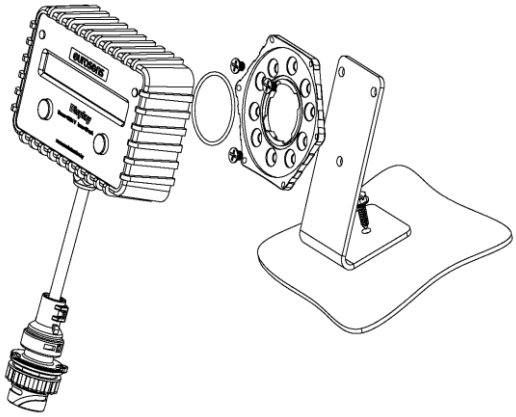

RU ПРИМЕР МОНТАЖА

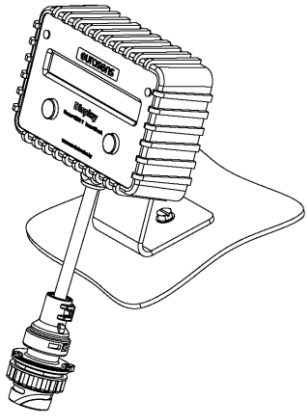

EN CABLE

Interface / Тип нтерфейса

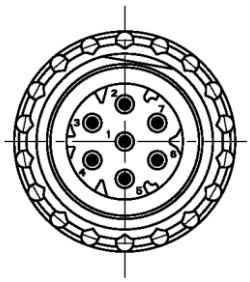

RU МАРКИРОВКА ПРОВОДОВ

1 – VBAT
2 – GND
3 – K-line
4 – RS-485 (A)
5 – RS-485 (B)
6 – CAN (H)
7 – CAN (L)

EN WARRANTY

Warranty period is 24 months from the date of manufacture.

The manufacturer guarantees that eurosens Display CAN complies with the requirements of technical regulations provided that storage, use and transportation conditions are observed.

RU ГАРАНТИЯ

Гарантийный срок эксплуатации – 24 месяца с даты изготовления.

Изготовитель гарантирует соответствие eurosens Display CAN требованиям технических нормативных правовых актов при соблюдении условий хранения, транспортирования и эксплуатации, а также указаний по применению.

EN DISPOSAL

eurosens Display CAN does not contain substances and components hazardous to health and the environment.

eurosens Display CAN does not contain precious metals in amount mandatory for accounting.

RU УТИЛИЗАЦИЯ

eurosens Display CAN не содержит вредных веществ и компонентов, опасных для здоровья и окружающей среды.

eurosens Display CAN не содержит драгоценных металлов в количестве, подлежащем контролю.

EN TECHNICAL SUPPORT

t: +375 (25) 691-87-79, +375 (25) 799-47-71
E-mail: support@mechatronics.by

RU ТЕХПОДДЕРЖКА

т: +375 (25) 691-87-79, +375 (25) 799-47-71
E-mail: support@mechatronics.by

EN CONTACTS

JSC Mechatronics
st. 1 May, 80, Vileyka, Belarus, 222417
t: +375 (1771) 71300
f: +375 (1771) 24190
E-mail: office@mechatronics.by

RU КОНТАКТЫ

ЗАО «Мехатроника»
222417, Республика Беларусь, г.Вилейка, ул. 1 Мая, д.80
т: +375 (1771) 71300
ф: +375 (1771) 24190
E-mail: office@mechatronics.by

EN ACCEPTANCE CERTIFICATE

RU СВИДЕТЕЛЬСТВО О ПРИЕМКЕ

eurosens Display CAN

№ _____

Conforms to the requirements of technical conditions.

Изготовлен и принят в соответствии с обязательными требованиями действующей технической документации и признан годным для эксплуатации.

_____	_____	_____
Packer упаковщик	Quality Engineer ОТК	Date месяц, год

EN DIMENSIONS
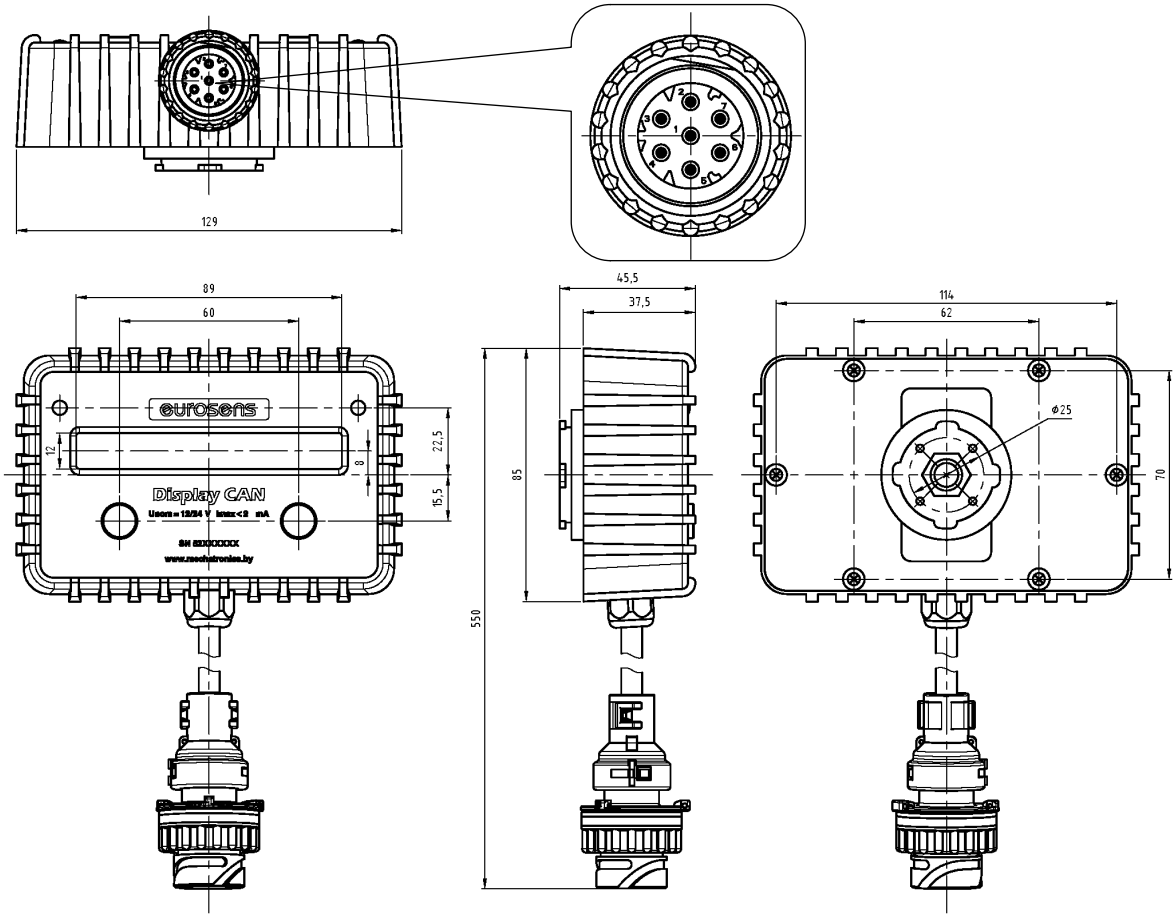
RU ГАБАРИТНЫЕ РАЗМЕРЫ